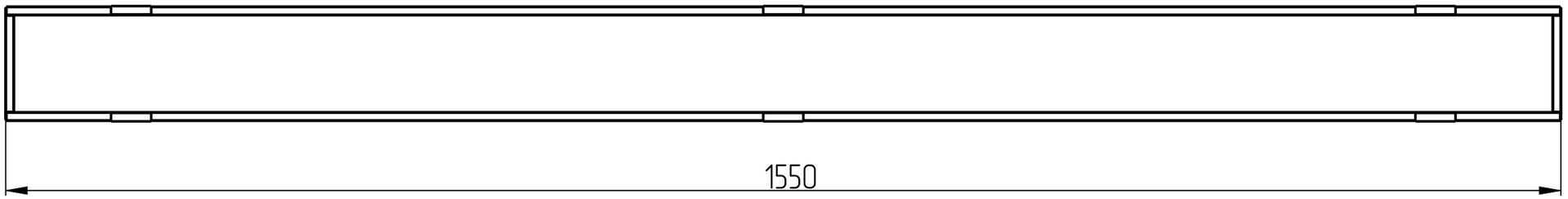

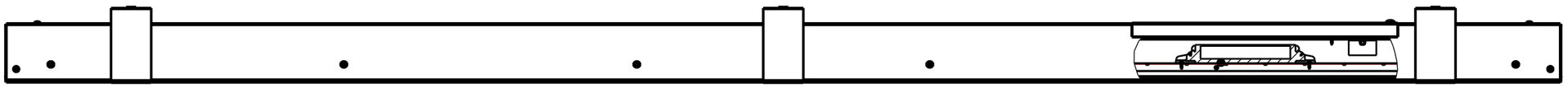

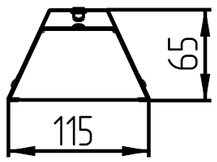

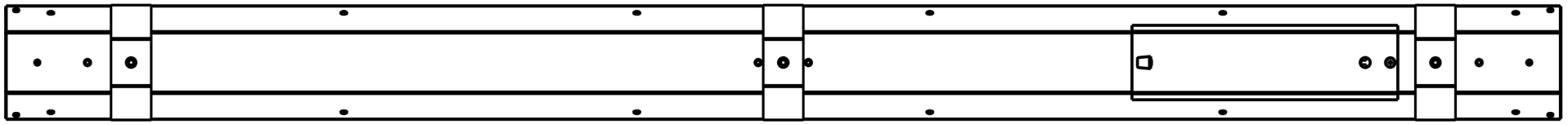

Замена источника питания

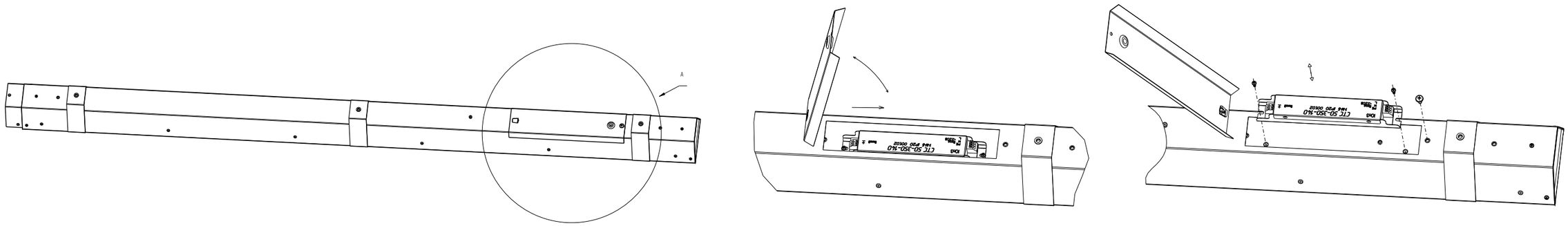

promlamp